学校を応援してくださる方々

市　　長	富岡　清
教育委員会	教育長　野原　晃 委員(教育長職務代理者)齋藤　洪太 委員　西山富由紀 委員　大石　聡一 委員　加藤　道子
学　校　医	君島　光行　池田ふじ代 平井　友久　酒巻　牧子 佐藤　祐一

学校薬剤師	石黒　直樹
学校運営協議会	加藤眞司　高田美華　中野喜久夫 清水裕史　小島捷洋
ＰＴＡ本部	
宇都木康雄(顧問)　飯野幸和(顧問) 飯田杏奈(会長) 水谷裕美　中澤絵理　杉山友紀　須田照美 佐宗明子　石楠　夏恵　吉原　瞳 新井健二(以上副会長)　柳田淑仁(幹事)　坂内晴美(会計)	

学 校 職 員 等 一 覧

職　名	氏　名	担任等	教科	主 な 校 務 分 掌 等
校　長	飯 野 幸 和		保体	学校経営全般
教　頭	新 井 健 二		理科	学校運営全般
教　諭	柳 田 淑 仁	教務主任	国語	教務、PTA　時間割
教　諭	高 柳　信	教務	理科	教務、進路指導主事
教　諭	山 﨑 茂 美	特支主任・6組担任	国語	特別支援教育主任、特別支援コーディネーター
教　諭	小 暮 奈 月	特支5組担任	英語	総合的な学習の時間
教　諭	新井　裕	１年主任	数学	１年学年主任　数学科主任
教　諭	青 木 俊 介	１年１組	社会	人権教育主任
教　諭	仲 山 英 光	１年２組	保体	防災教育主任
教　諭	青 木 義 明	１年３組	技術	技術家庭科主任　生徒会担当
教　諭	関 根　麗	副担任	美術	美術科主任　清掃担当
教　諭	島 村　勲	２年主任	社会	２年学年主任　社会科主任
教　諭	岩 崎　涼	２年１組	数学	特別活動主任
教　諭	田 口 千 晴	２年２組	音楽	音楽科主任　教科書担当
教　諭	前 原 英 統	２年３組	理科	情報教育主任　総合的な学習主任
教　諭	清 水 優 一	副担任	英語	安全教育主任
教　諭	吉 田 初 美	３年主任	保体	３年学年主任　教育相談主任
教　諭	柿 沼 聖 弥	３年１組	保体	体育主任　部活動担当
教　諭	ル イ ス 文	３年２組	家庭	家庭科主任　道徳主任　道徳推進教師
教　諭	小 林 信 二	３年３組	英語	生徒指導主任
教　諭	高 橋　佑	副担任	理科	理科主任　環境教育主任
教　諭	大 谷 直 子	副担任	数学	学校食育主任
養護教諭	中 野 諒 子			学校保健全般、健康教育
栄養教諭	田 口 智 理			給食、食育に関する指導
主任専門員	坂 内 晴 美			会計、庶務全般
学校用務員	小 林 拓 也　原 真 由 美			用務全般
給食補助員	星　富佐江			学校給食補助
学力向上補助員	金 澤 里 枝　野 崎 理恵子 岡 直 樹			学力向上補助
ほほえみ相談員	三 澤 典 子			教育相談業務
ｽｸｰﾙｶｳﾝｾﾗｰ	宮田　かな恵			教育相談業務　、
ＡＬＴ	ブレイク･タカミヤ・アンソニー			英語教育補助
学校図書館補助員	川 野 俊 子			図書館教育補助
地域教育相談員	黒 崎 百合子　永 島 登美子			家庭や地域での相談業務
ｽｸｰﾙｻﾎﾟｰﾄｽﾀｯﾌ	野 崎 理 恵 子			教職員業務補助

生 徒 会 専 門 委 員 会

委員会名	担当教諭名	委員会名	担当教諭名
本　　部	青木義 青木俊 高橋 岩崎	図　　書	高柳　新井
生　　活	小林　前原　仲山	保健安全	中野　大谷　清水
環境整備	島村　山崎　小暮	広　　報	前原　柳田
体　　育	柿沼　吉田	福　　祉	田口　ルイス
給　　食	関根　田口		

部　活　動

部活名	担当教諭名	部活名	担当教諭名
野　　球	島村　勲、清水優一	剣　　道	仲山英光、田口千晴
サッカー	柿沼聖弥、飯野幸和	卓球男子	青木義明、高柳　信
ソフトボール	前原英統、柳田淑仁	卓球女子	岩崎　涼、高柳　信
ソフトテニス	高橋　佑、吉田初美	ラグビー	小林信二、大谷直子
バスケットボール	青木俊介、ルイス文	美　　術	関根　麗、山崎茂美
バレーボール	新井　裕、小暮奈月		

主な行事や体験活動

①１年林間
②２年林間
③体育祭
④ｼﾞｭﾆｱ議会
⑤ｼﾞｬｶﾞｲﾓ収穫

大幡中学校校舎・学級配置

校地面積　32,000㎡
校舎面積　4,700㎡
体育館　2,100㎡

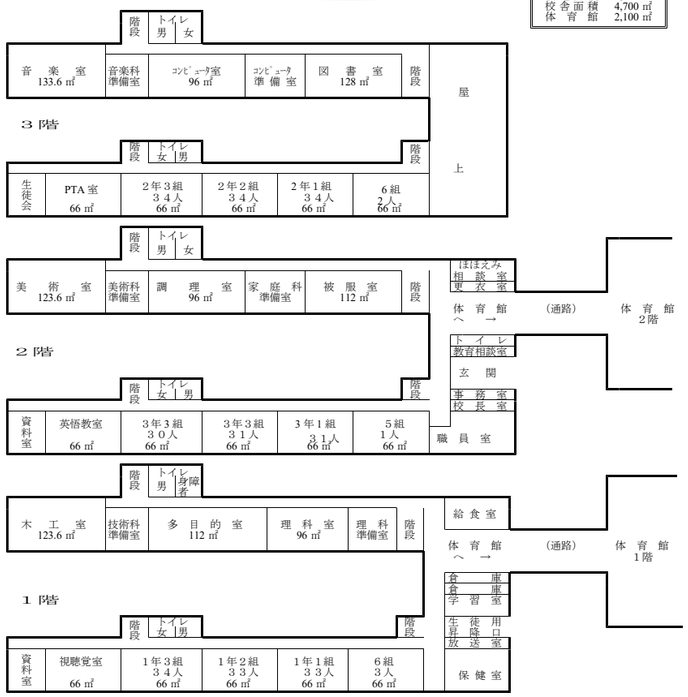

学校へのアクセス

○熊谷市の中心に位置し、国道４０７号線沿いに学校はあります。

アクセス
・JR高崎線熊谷駅下車、
　朝日バス妻沼行き大幡中学校前下車
　徒歩２分
＊お車の場合北門よりお入りください。

校舎配置図

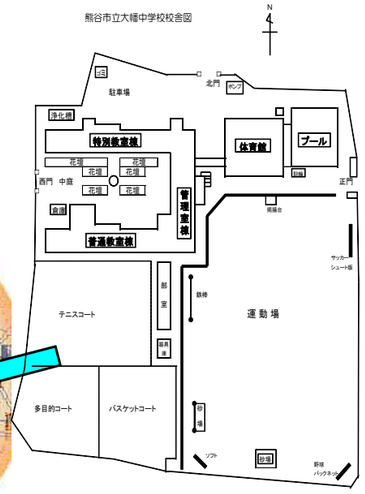

学　校　番　号	
北部教育事務所	
中学校	３２

令和２年度

学校要覧

ＲＷＣ観戦（ロシア　ＶＳ　サモア）

修学旅行（平等院）

埼玉県小・中学校音楽会中央大会(１－２)

校　歌

作詞　増田敏男
作曲　松本文男

一
緑はるかな　武蔵野に
若き生命の　息吹くとき
高き誇りを　胸にして
いざ　ともに　学ばん
大幡中学　わが母校

二
恵み豊かな　荒川の
歴史の流れ　しのびつつ
伝統築く　心意気
いざ　ともに　鍛えん
大幡中学　わが母校

三
秩父の嶺は　とこしえに
四季おりおりに　映えるなり
ここに希望の　灯をかかげ
いざ　ともに　励まん
大幡中学　わが母校

埼玉県熊谷市立大幡中学校
〒360-0811　埼玉県熊谷市原島８３４番地１
電話　０４８（５２１）２６６０
ＦＡＸ　０４８（５２１）８４２７
E-mail　j-ohat1@kumagaya-oohata-j.ed.jp
ＵＲＬ　http://www.kumagaya-oohata-j.ed.jp
ほほえみ相談室直通電話　０４８（５２４）５７７２